Sollevatore LIGHT-LIFT-BP

Sollevatore a doppio braccio elettroidraulico azionato da operatore a piattaforma piana, installato all'interno di furgoni consente di superare il dislivello tra piano stradale e piano di carico

DATI TECNICI

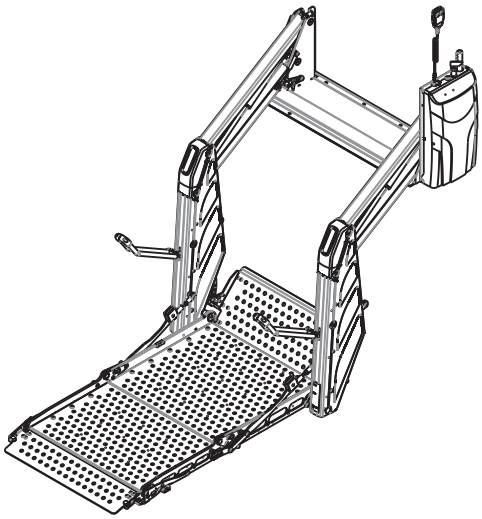

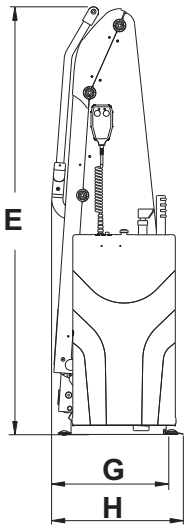

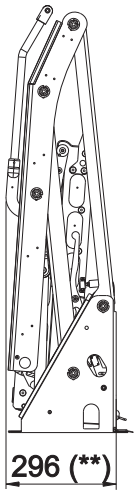

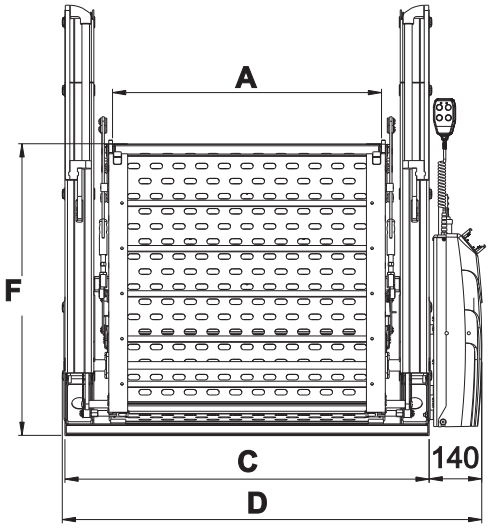

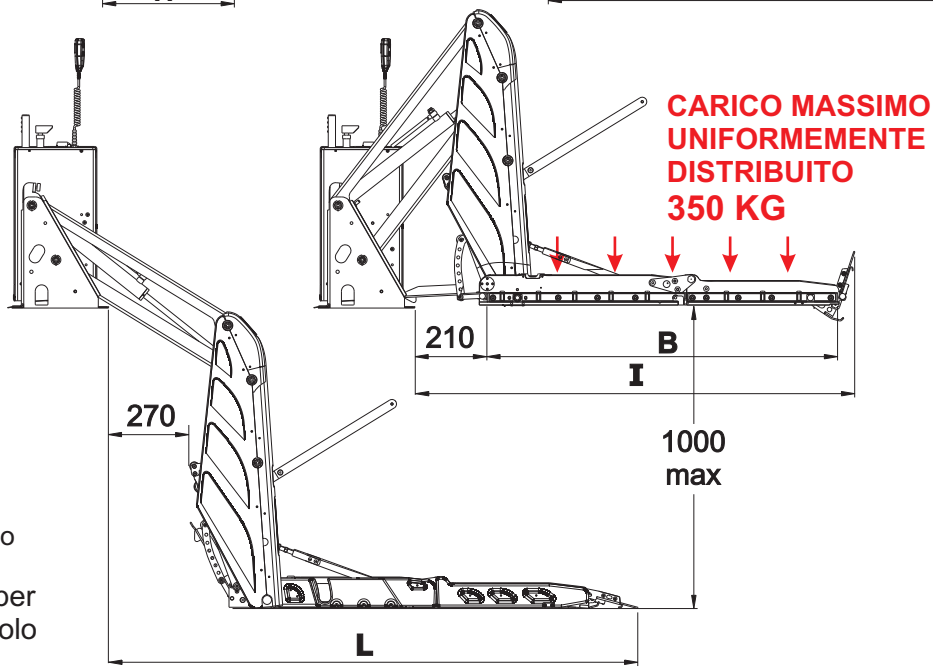

Legenda quote
A= Larghezza utile piano carico
B= Lunghezza utile piano carico
C= Larghezza telaio sollevatore
D= Larghezza totale sollevatore
E= Altezza totale
F= Altezza piano chiuso
G= Ingombro bracci movimento
H= Larghezza totale chiuso
I= Ingombro a livello pianale
L= Ingombro appoggio terra massimo

(**) **296 mm** Ingombro massimo per utilizzatore all'interno del veicolo

Caratteristiche dimensionali													Peso a secco Kg
	Cod.	Cod. led	A	B	C	D	E	F	G	H	I	L	
Sollevatore LIGHT-LIFT-BP-72x115	106001	106003	698	1150	970	1108	1140	772	320	320	1450	1750	99
Sollevatore LIGHT-LIFT-BP-80x130	106002	106004	786	1300	1060	1200	1220	872	335	335	1590	1875	106
Sollevatore LIGHT-LIFT-BP-80x130 SA	106014		786	1300	1060	1200	1220	872	335	335	1590	1875	110

Alimentazione = 12v
Potenza motore pompa 0,5 kw
Pompa manuale di emmergenza
Tempo da chiuso al pianale di carico = 10 sec
Tempo discesa (a vuoto), dal pianale di carico a massima discesa - 1000 = 10 sec
Tempo salita (con 350 kg), da - 1000 al pianale di carico = 15 sec

FADIEL - via Delle Industrie, 5 I-L, 30020 Meolo (VE) - tel +39.0421.345430 - fax +39.0421.618336 - www.fadiel.com - info@fadiel.com